Loại phản xạ khuếch tán, nhỏ với khoảng cách phát hiện dài

▣ Đặc điểm

- Thực hiện khoảng cách phát hiện dài (2m) bởi thấu kính được thiết kế đặc biệt.
- Chỉ thị trạng thái Light ON bên trong
- Có cả chức năng điều chỉnh độ nhạy
- Hiển thị 2 màu LED

⚠ Please read "Caution for your safety" in operation manual before using.

CE

▣ Thông số kỹ thuật

Model	BA2M-DDT
Loại phát hiện	Phản xạ khuếch tán
Khoảng cách phát hiện	(★) 2m
Đối tượng phát hiện	Vật mờ đục, Trong mờ, Trong suốt
Độ trễ	Max. 20% tỷ lệ khoảng cách cài đặt
Thời gian đáp ứng	Khoảng. 1ms
Nguồn cấp	12−24VDC ±10%(Dao động P-P: Max. 10%)
Dòng điện tiêu thụ	Max. 15mA (Max. 30mA khi ngõ ra là ON)
Nguồn sáng	LED hồng ngoại (Được điều chỉnh 850nm)
Điều chỉnh độ nhạy	Có điều chỉnh VR
Chế độ hoạt động	Light ON (Chế độ Dark ON là tùy chọn)
Ngõ ra điều khiển	Ngõ ra NPN collector hở ☞ Điện áp tải: Max. 30VDC, Dòng điện tải: Max. 100mA Điện áp dư: Max. 1.2V
Mạch bảo vệ	Mạch bảo vệ chống nối ngược cực, Bảo vệ ngắn mạch ngõ ra
Bộ thu	Photo diode (Có IC bên trong)
Chỉ thị	2 màu LED [Hoạt động: Đỏ, Ổn định: Vàng (Đỏ + Xanh)]
Điện trở cách điện	Min. 20MΩ (ở 500VDC)
Độ bền chống nhiễu	±240V nhiễu sóng vuông (độ rộng xung: 1μs) bởi nhiễu do máy móc
Độ bền điện môi	1,000VAC 50/60Hz trong 1 phút
Chấn động	1.5mm biên độ tần số 10 ~ 55Hz trên mỗi phương X, Y, Z trong 2 giờ
Va chạm	100m/s² (10G) trên mỗi phương X, Y, Z trong 3 lần
Ánh sáng môi trường	Ánh sáng mặt trời: Max. 10,000ℓx, Đèn huỳnh quang: Max. 3,000ℓx
Nhiệt độ môi trường	−20 ~ +55℃ (ở trạng thái không đông), Lưu kho: −25 ~ +70℃
Độ ẩm môi trường	35 ~ 85%RH
Cấu trúc bảo vệ	IP50 (Chuẩn IEC)
Vật liệu	Vỏ bọc: PBT, Thấu kính: PMMA
Thông số cáp	3P, ϕ3mm, Chiều dài: 2m
Phụ kiện	Tuốc-nơ-vít điều chỉnh
Tiêu chuẩn	CE
Trọng lượng	Khoảng. 50g

※ (★) Nó là giấy trắng không bóng (200×200mm).

Loại Phản Xạ Khuếch Tán Khoảng Cách Phát Hiện Dài

■ Dữ liệu đặc trưng

Vùng phát hiện

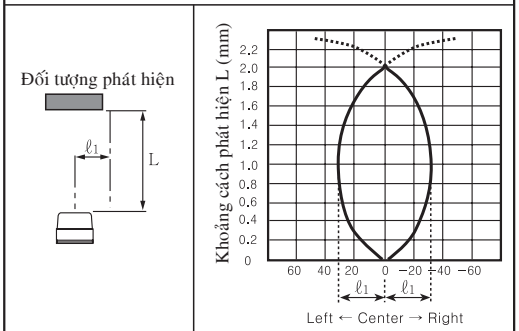

Khoảng cách phát hiện tương ứng với kích thước đối tượng

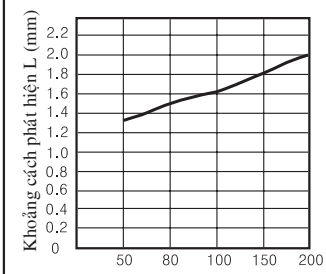

Khoảng cách phát hiện tương ứng với màu của đối tượng

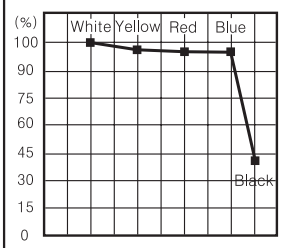

Trường hợp giấy trắng không bóng là 100%

■ Sơ đồ ngõ ra điều khiển

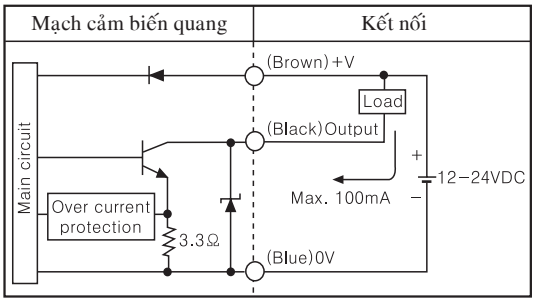

■ Sơ đồ kết nối

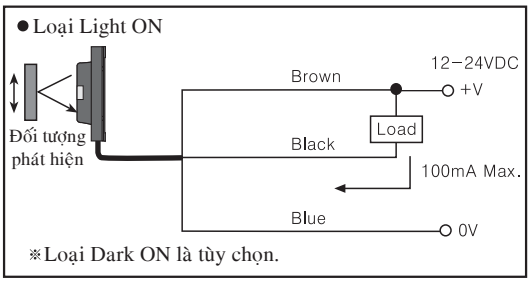

■ Chế độ hoạt động

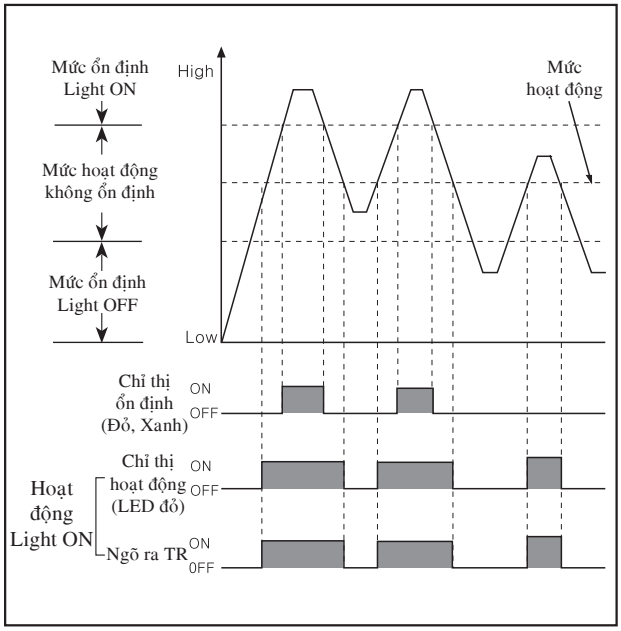

■ Kích thước

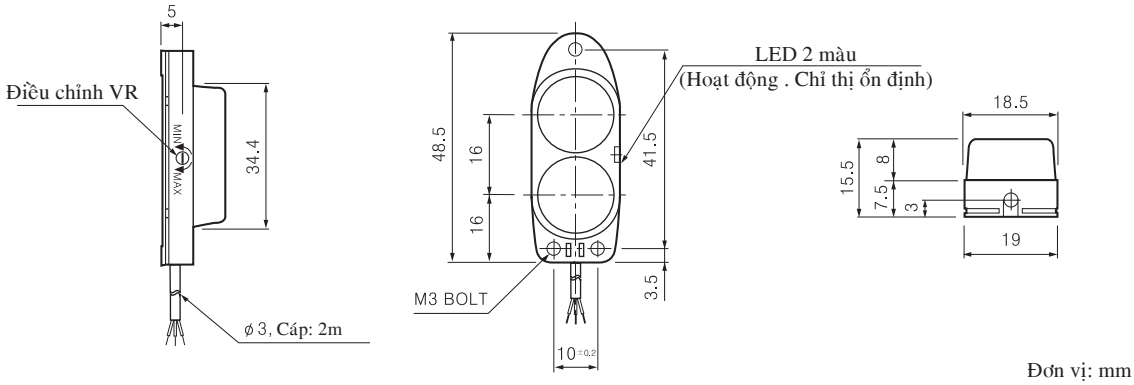

Đơn vị: mm